tole 20/10 de dimensions 350x500

couvercle du soufleur

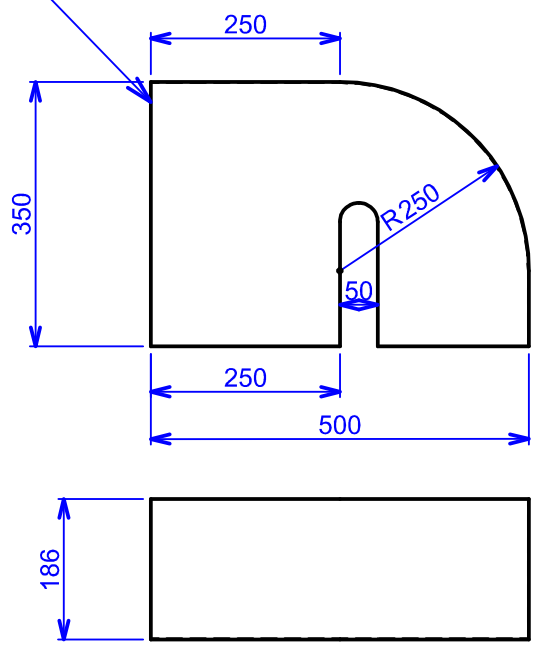

couvercle triangulaire du chassi

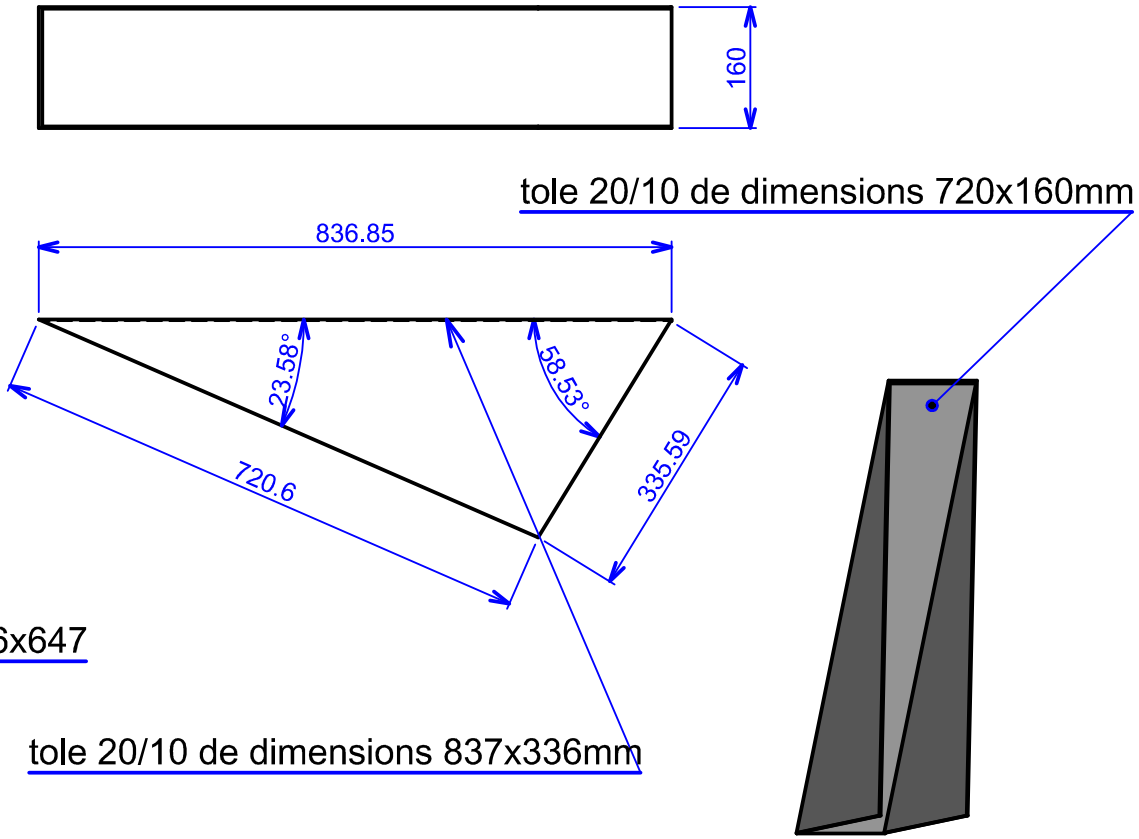

tole 20/10 de dimensions 720x160mm

tole 20/10 de dimensions 186x647

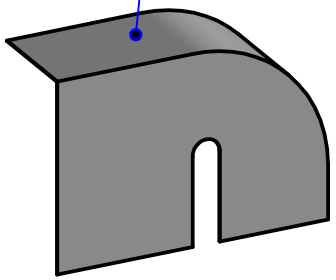

tole 20/10 de dimensions 837x336mm

ÉCHELLE 1:1	couvercle du souffleur et couvercle triangulaire	AUTEUR issiakou kiram dine	
		DATE 01/01/2008	
	TopSolid	songhai	96482853 Adresse2
A4	NUMÉRO DU DOCUMENT		00